KARTA KATALOGOWA

MASZT M400 H=12.0m 1:100

Z ODGROMNIKIEM

WIDOK PIONOWY
1:100

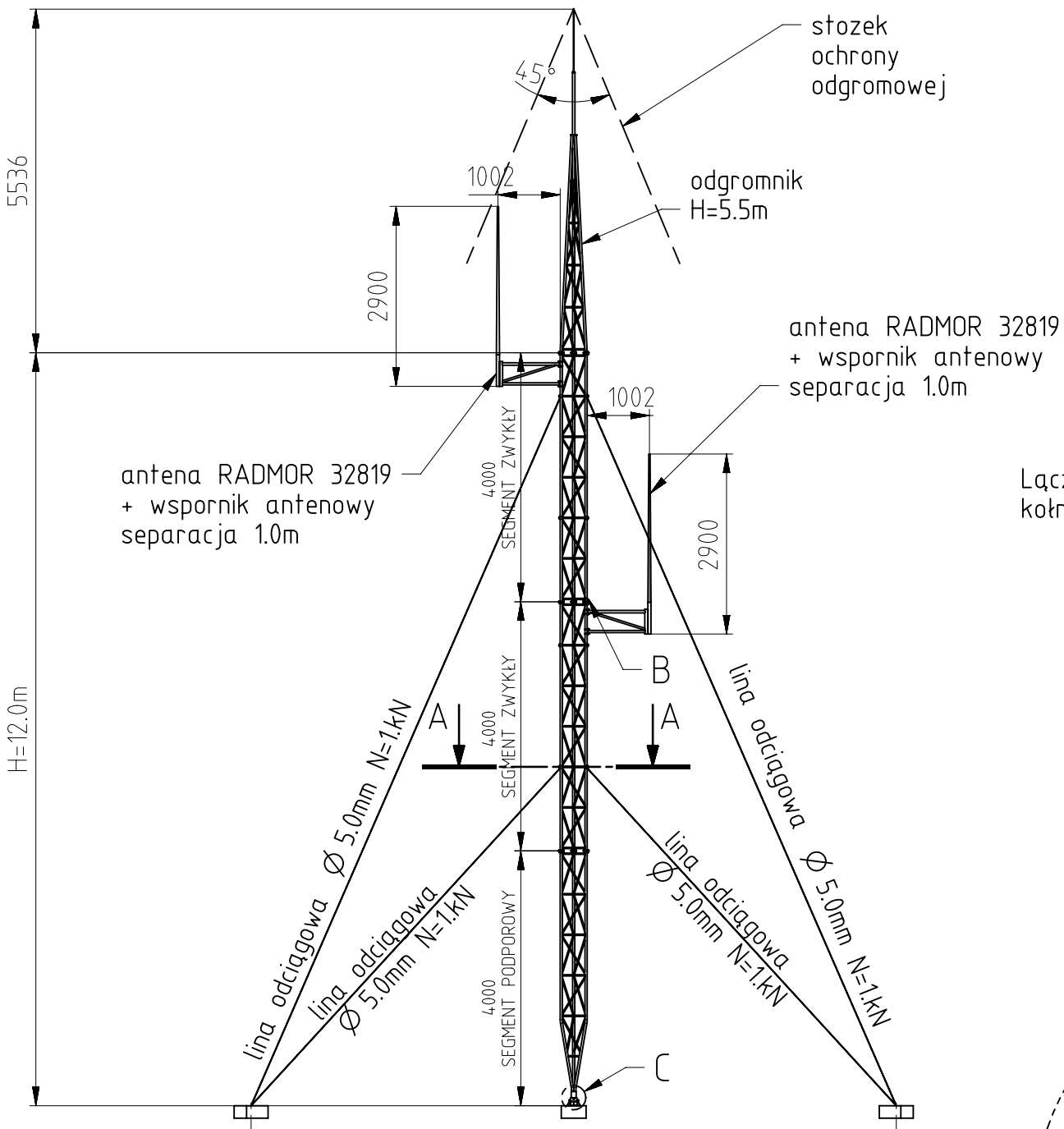

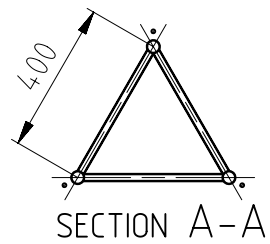

SECTION A-A

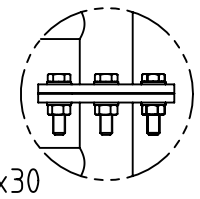

Łączenia segmentów
kołnierzowe 3 x M8x30

DETAIL B
SCALE 1:5

Przekroje prętów masztu:
Krawężniki: Ø 35x1.5
Wykratowanie: Ø 20x1.5
odgromnik: Ø 50x2 + pret Ø 10
Materiał: AW6063T6
Ciężar: 47.6kg

RZUT
1:100

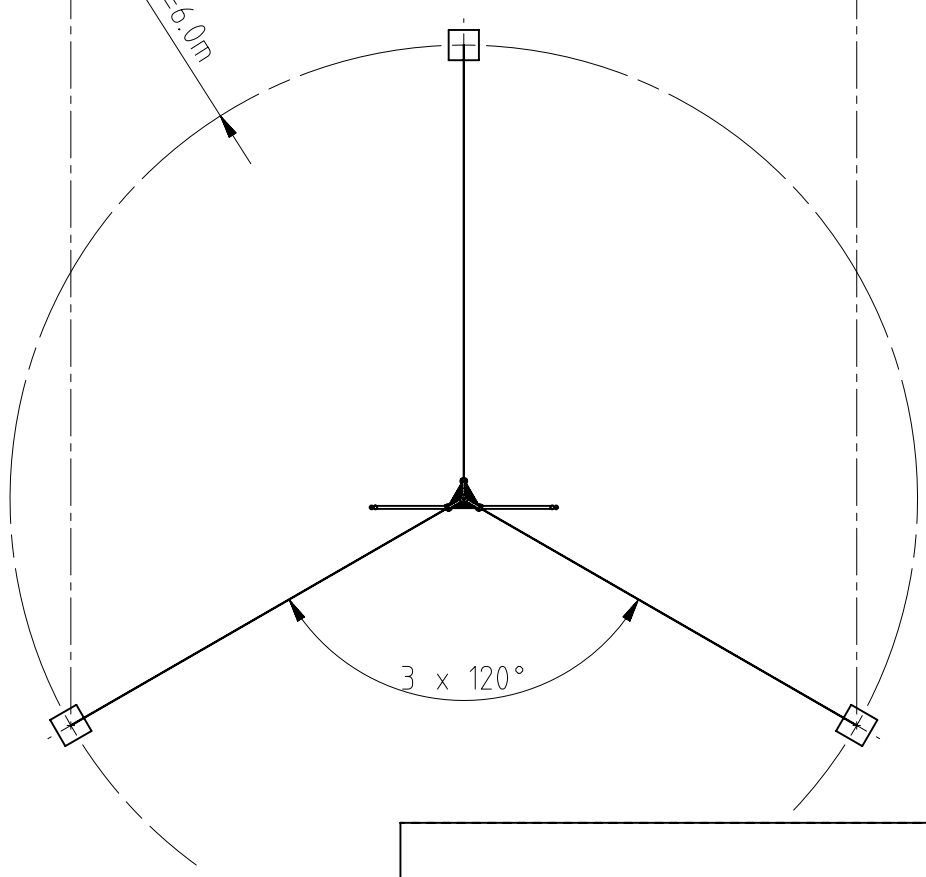

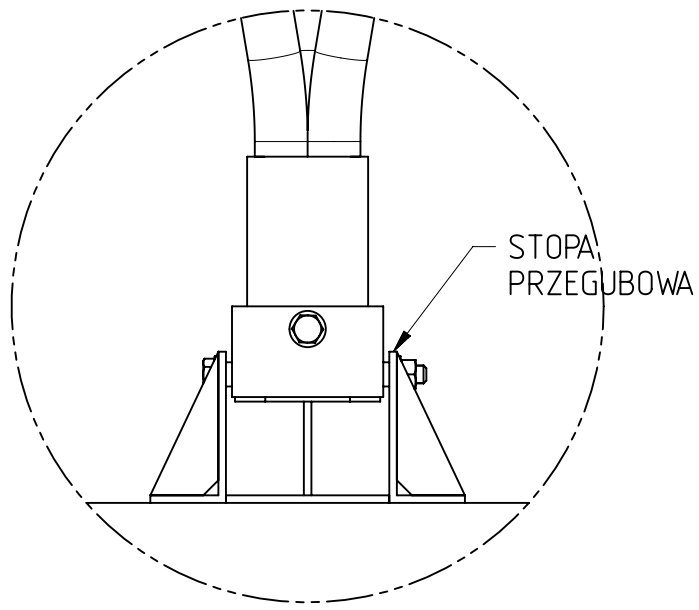

DETAIL C
SCALE 1:5

MATERIAŁ:	ILOŚĆ:	RYSOWAL:	D.Wojciechowski
INNE:		DATA:	02/08/2019
RYSUNEK WYKOANANY DLA: AluPro		BRANŻA:	
		PLIK 3D:	
TYTUŁ: Karta katalogowa Maszt aluminiowy AluPro M400-12		SKALA: 1 : 100	ARKUSZ: 1 of 1
		NR ZLECENIA:	
PROJEKTOWAL mgr inz. Piotr A. Kopczynski; POM/0343/PWOK/09		NUMER RYSUNKU 2019.08.02.01A	REV: A