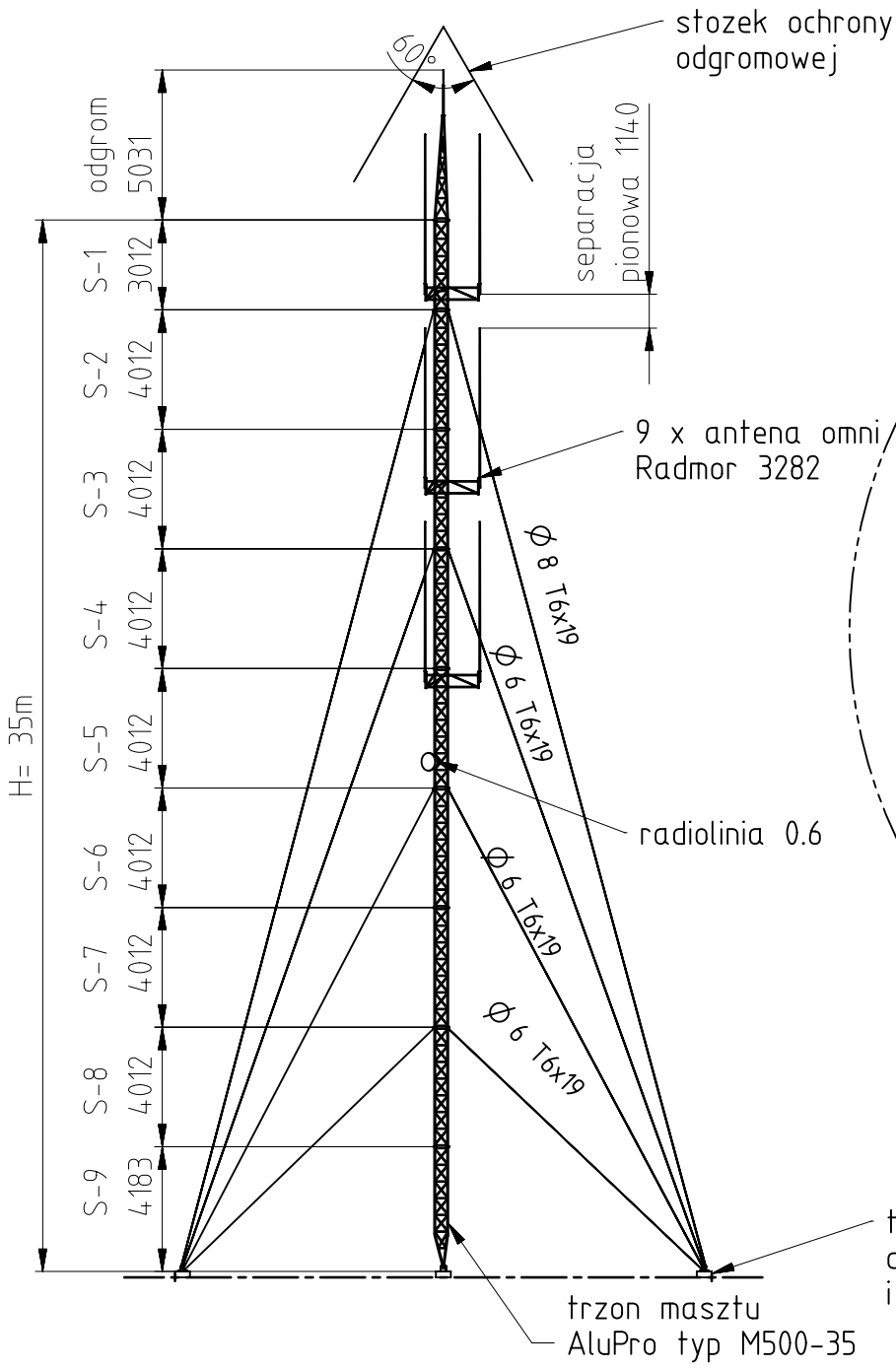

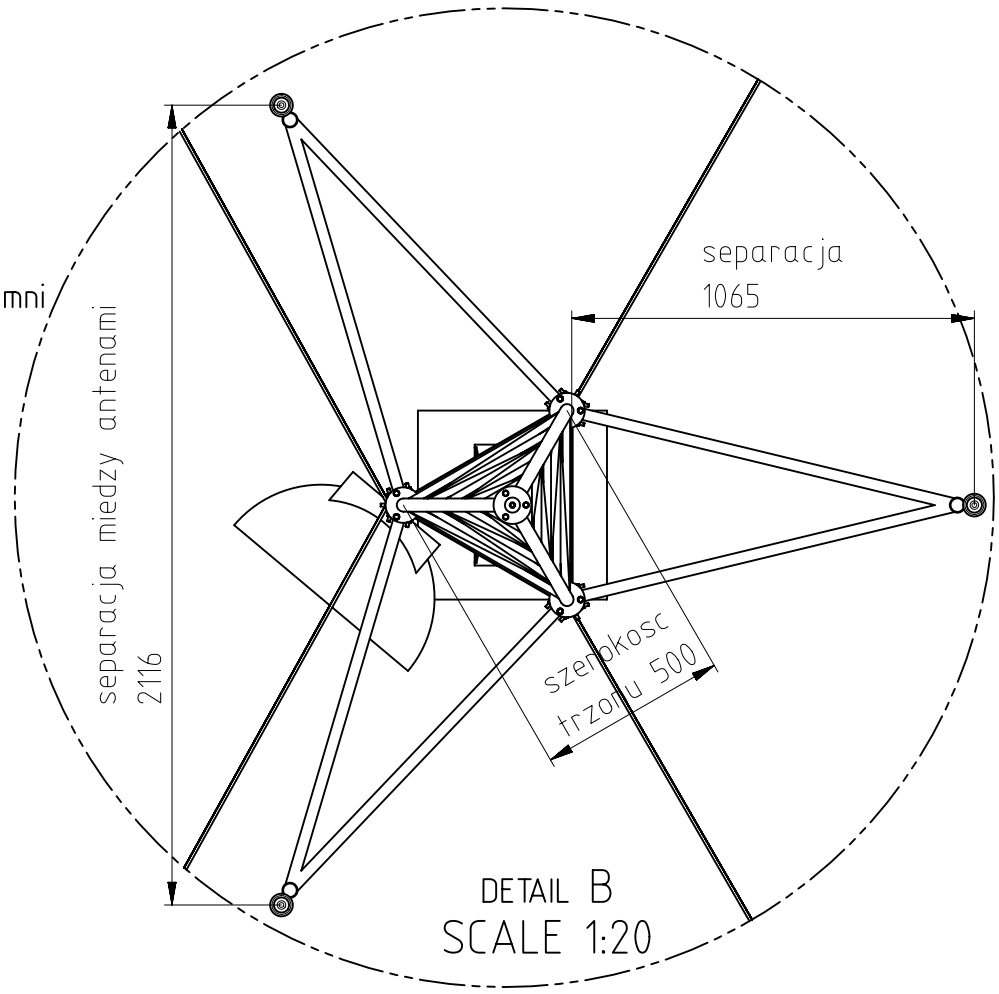

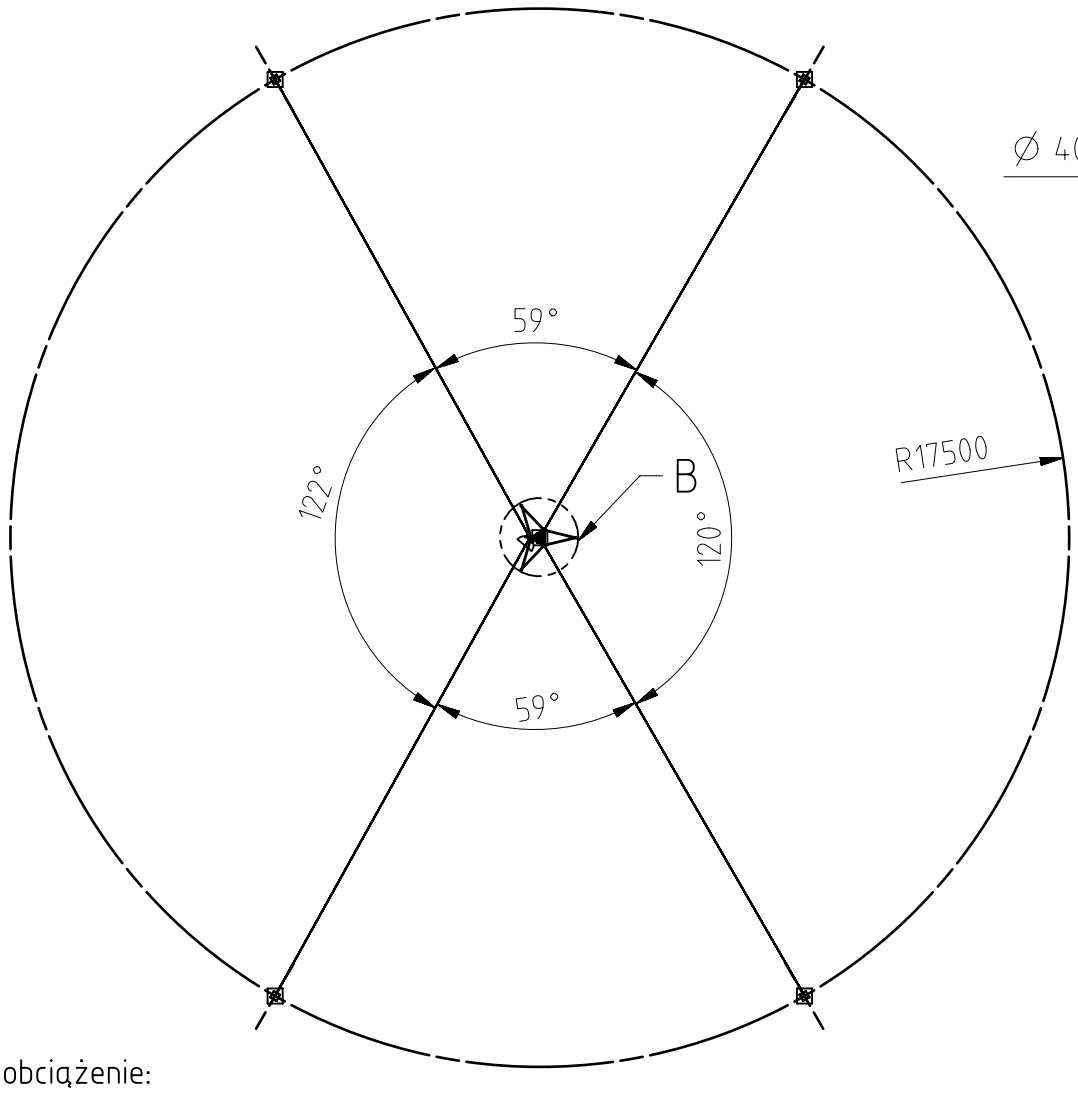

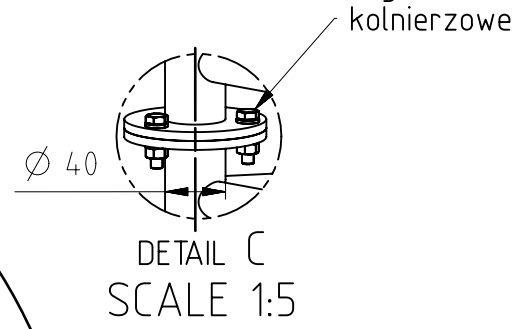

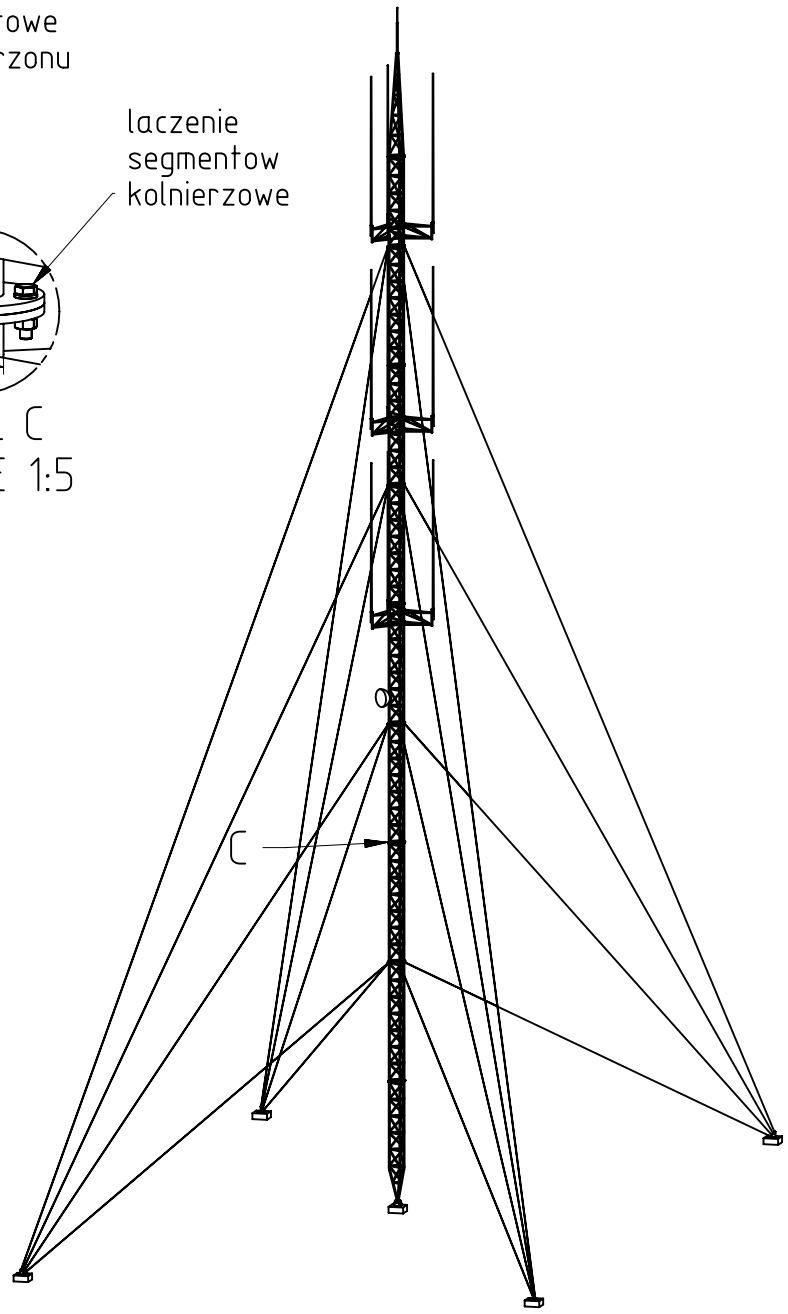

obciążenie:

9 x omni H=5.0m
1 x radiolinia D=0.6m

ciężar trzonu:: ~190kg

liny: Ø 6.0 T6x19
Ø 8.0 T6x19

UWAGA! Geometria oraz przekroje moga ulec zmianie po wykonaniu obliczen statycznych uwzgledniajacych obciazenie (ilosc anten) strefe wiatrowa, wysokosc budynku, ekspozycje, etc.

TOLERANCES (UNLESS OTHERWISE SPECIFIED) ISO 2768-1:1989 "M" SERIES															
LINEAR DIMENSIONS															
ABOVE	0.5	3	6	30	120	400	1000	2000	4000						
to	3	6	30	120	400	1000	2000	4000							
TOLERANCE	±0.1	±0.1	±0.2	±0.3	±0.5	±0.8	±1.2	±2							
ANGLES															
LENGHT OF SHORTEN ARM ANGLE															
ABOVE				10	50	120	400								
TO			10	50	120	400									
TOLERANCE	±1°	±1°30'	±0°20'	±0°10'	±0°05'										

THIS DRAWNING CONTAINS CONFIDENTAL INFORMATION WHICH IS THE PROPERTY OF AluPro S.C. COMPANY. THIS DRAWNING MAY NOT BE REPRODUCED, TRANSFERRED OR USED, OR ITS CONTENTS DISCLOSED WHITOUT THE PRIOR WRITTEN PERMISSION OF AluPro S.C. COMPANY

MATERIAL: AW6063T6	QUANTITY:	DRAWN BY:	D.Wojciechowski
MACHINE:		DATE:	24/10/2020
DRAWING PREPARED FOR: AluPro		CHECKED BY:	
		3D FILE:	
TITLE: Karta katalogowa - maszt M500-35 ze stozkiem odgromowym, 4 kier. odciagow		SCALE: 1 : 250	SHEET: 1 of 1
		JOB NUMBER:	
FIRST ANGLE PROJECTION:	AluPro s.c.	DRAWING NO°: 2020.10.24.01A	REV: A