Rysunek jest wlasnoscia firmy
ALUPRO S.C.
Kopiowanie, udostepnianie,
przetwarzenie bez zgody
wlasciciela zabronione

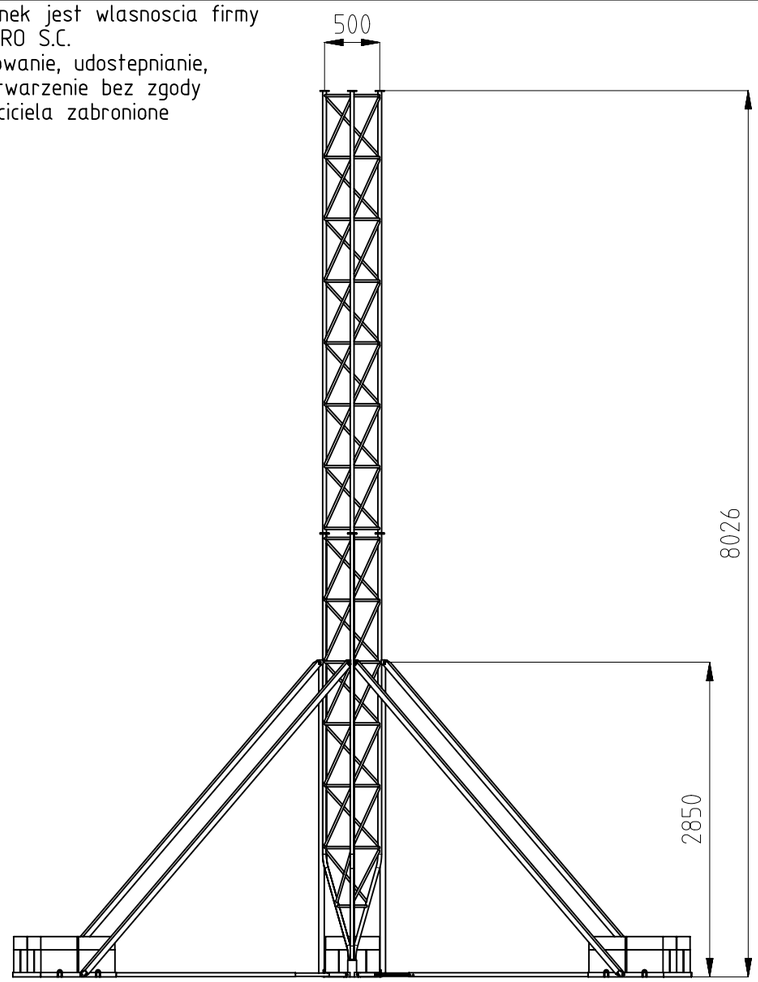

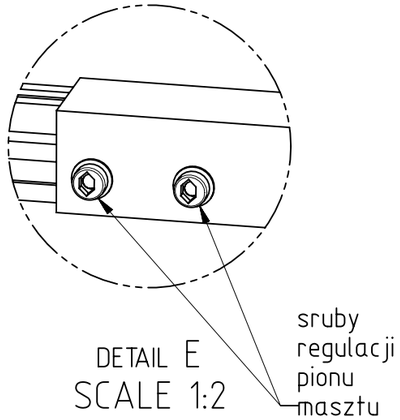

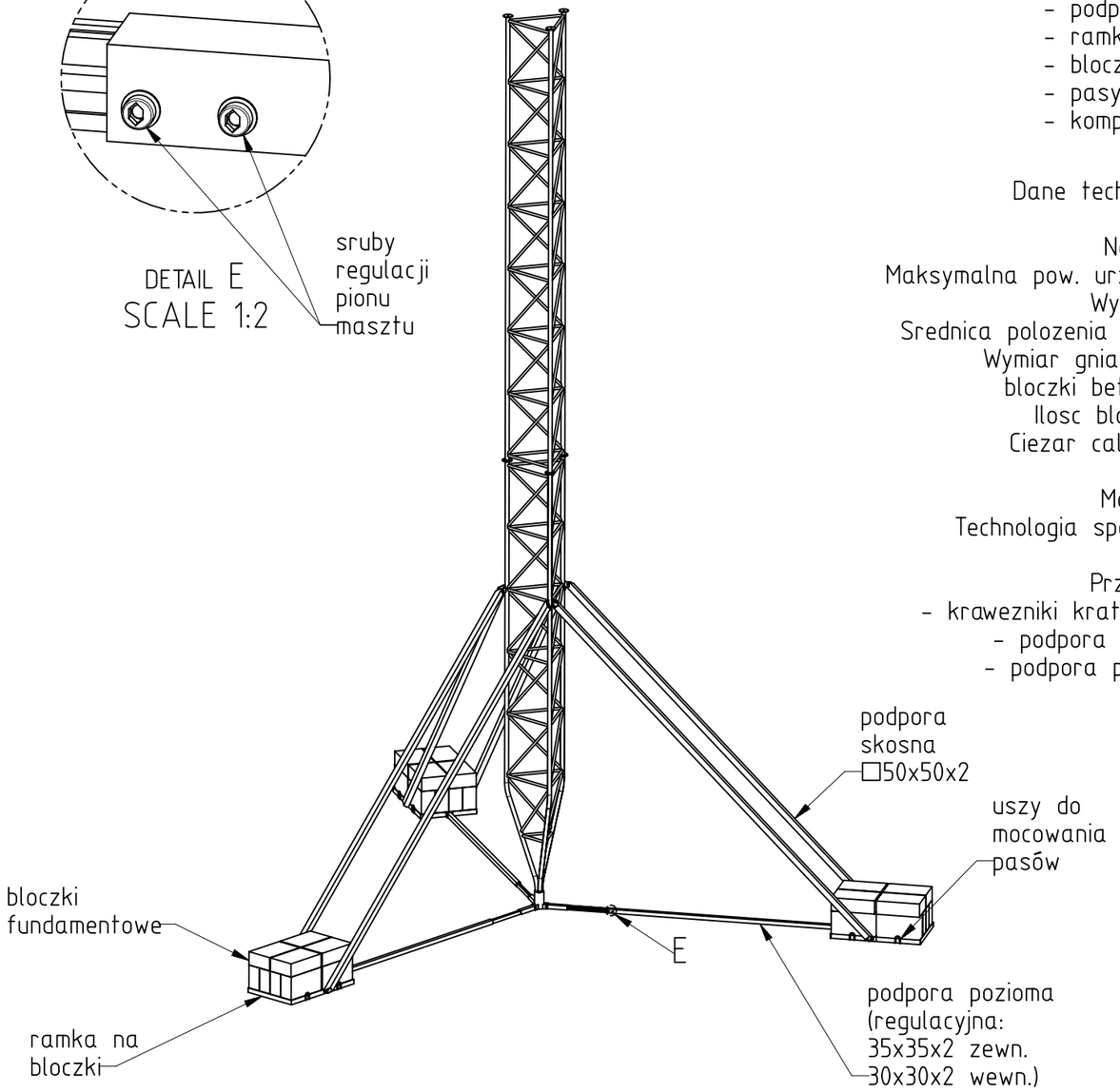

Zestaw zawiera:

- kratownica aluminiowa M500
- podpora skosna: 6 szt
- podpora pozioma regulowana: 3 szt.
- ramka bloczkow: 3 szt.
- bloczki fundamentowe: 36 szt.
- pasy zabezpieczajace bloczki: 3 szt.
- komplet srub

Dane techniczne:

Nosnosc: 90kg
Maksymalna pow. urzadzen: 0.5m2
Wysokosc: 8.0m
Srednica polozenia ramion: 2550 x 120°
Wymiar gniazd na
bloczki betonowe: 800 x 505 mm
Ilosc bloczkow: 36szt
Ciezar calkowity: ~1000kg

Material: AW6063T6
Technologia spawania: TIG

Przekroje:
- krawezniki kratownicy: ∅ 35x1.5
- podpora skosna profil kw. 50x50x2
- podpora pozioma profil kw. 35x35x2 zewn., profil kw. 30x30x2 wewn.

Sruby: M10 kl. 8.8 ocynk

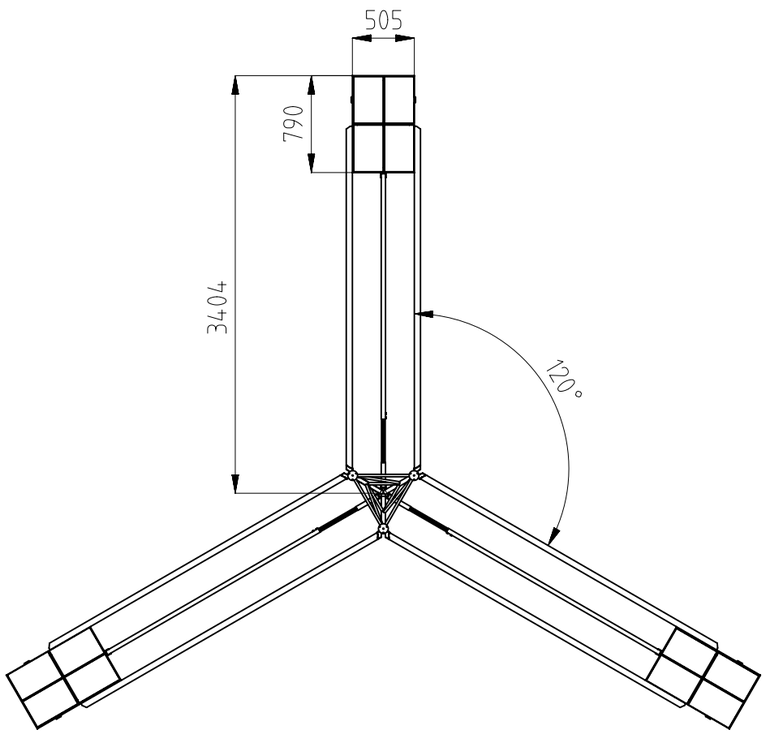

Uwagi:

- maszt instalowac na dachach budynkow plaskich lub o maksymalnym kacie nachylenia 10°
- mozliwa instalacja na dachu dwuspadowym (przewieszenie jednej z ramek z bloczkami przez kalenice)
- konstrukcje zlozyc, ustawic na miejscu przeznaczenia i wypionowac
- pionowanie poprzez wydluzania lub skracanie podpor poziomych
- obciazac bloczkami fundamentowymi 36x24x12 25kg x 36szt.
- bloczki zabezpieczyc pasami parcianymi lub stalowymi.

rysunek wykomal:
mgr inz. Dariusz Wojciechowski

THIS DRAWNING CONTAINS CONFIDENTAL INFORMATION WHICH IS THE PROPERTY OF ALUPRO S.C. COMPANY. THIS DRAWNING MAY NOT BE REPRODUCED, TRANSFERRED OR USED, OR ITS CONTENTS DISCLOSED WHITOUT THE PRIOR WRITTEN PERMISSION OF ALUPRO S.C. COMPANY

MATERIAL:	QUANTITY:	DRAWN BY:	D.Wojciechowski
MACHINE:		DATE:	13.II.2012
DRAWING PREPARED FOR: AluPro		CHECKED BY:	
		3D FILE:	
TITLE: Konstrukcja balastowa kratownicowa H=8.0m Wersja lekka		SCALE: 1 : 50	SHEET: 1 of 1
		JOB NUMBER:	
FIRST ANGLE PROJECTION:	AluPro S.C.	DRAWING NO°: 2010.12.08.01A	REV: A