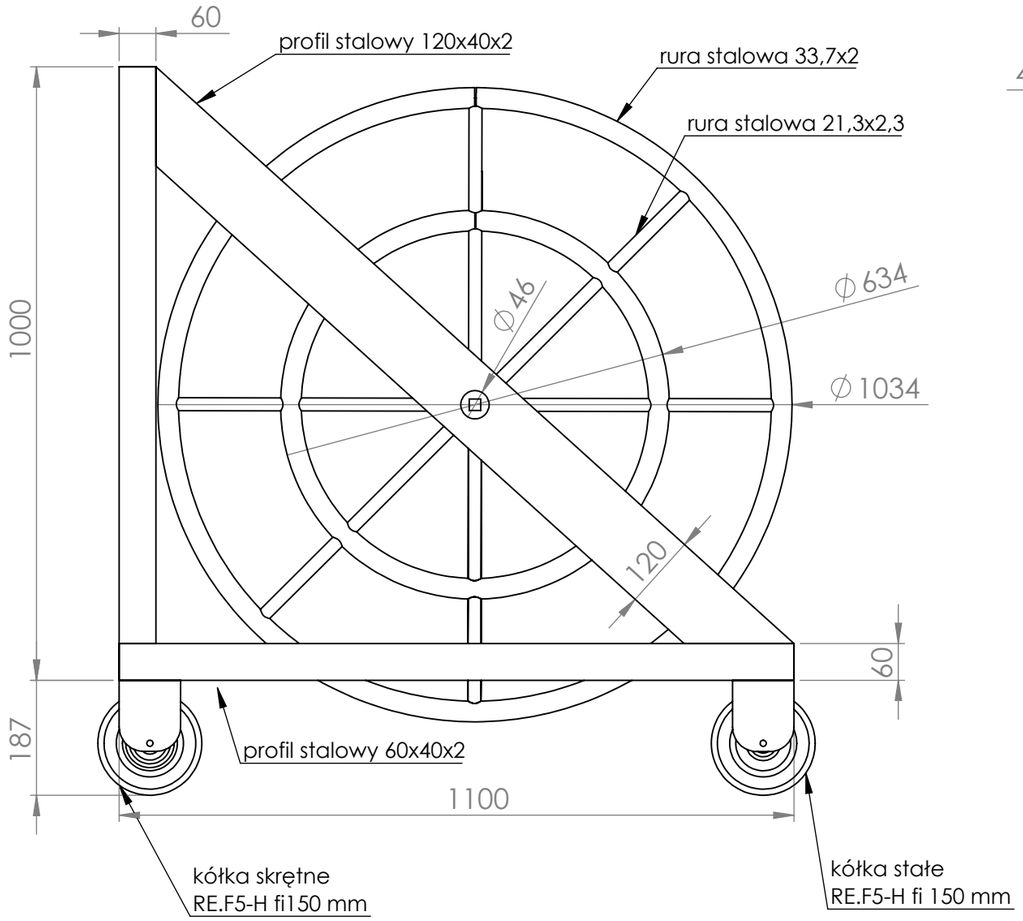

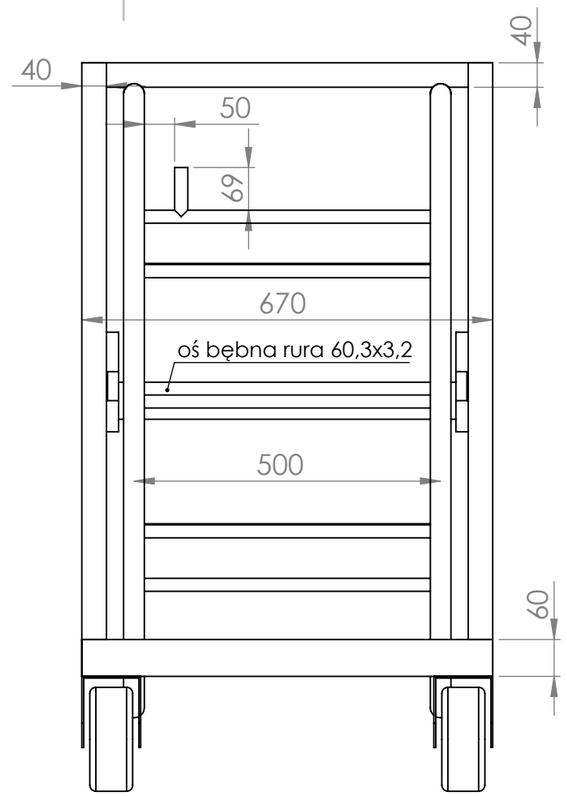

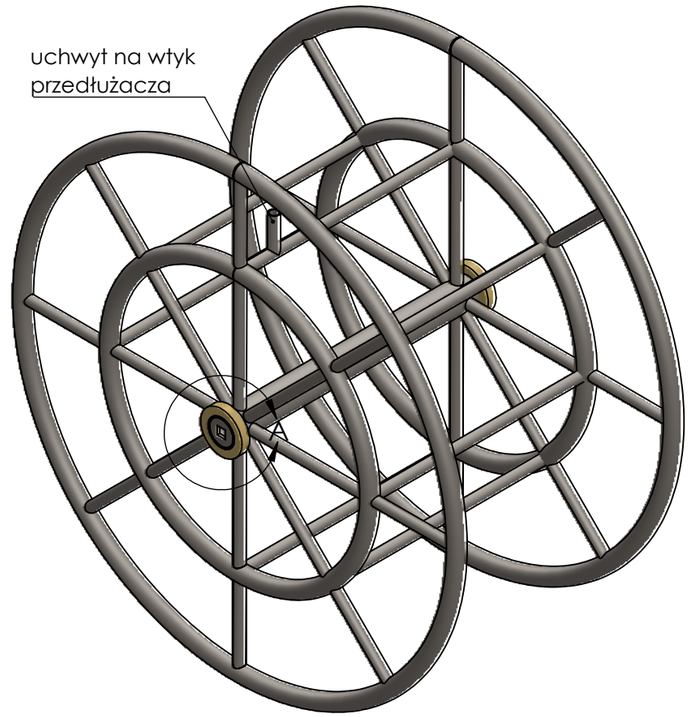

Wózek Kablowy WB-2:

- łożyskowany i wyjmowalny bęben
- uchwyt blokujący wtyk przedłużacza
- obsługa: 2 osoby
- slot na duży klucz 3/4" ułatwiający zwijanie
- komplet poliuretanowych cichych kół o niskim oporze toczenia
- Przednie koła stałe, tylne koła skrętne
- Przeznaczenie: 30 m kabla Power Stage WB-2
- Dopuszczalna masa kabla: 180 kg
- Masa wózka: 76 kg
- Dopuszczalna masa całkowita: 256 kg
- Wykonanie: stal S235 i S355
- Wykończenie: malowanie proszkowe RAL 7035

DETAIL A
SCALE 1 : 5

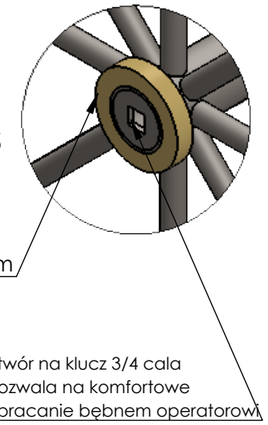

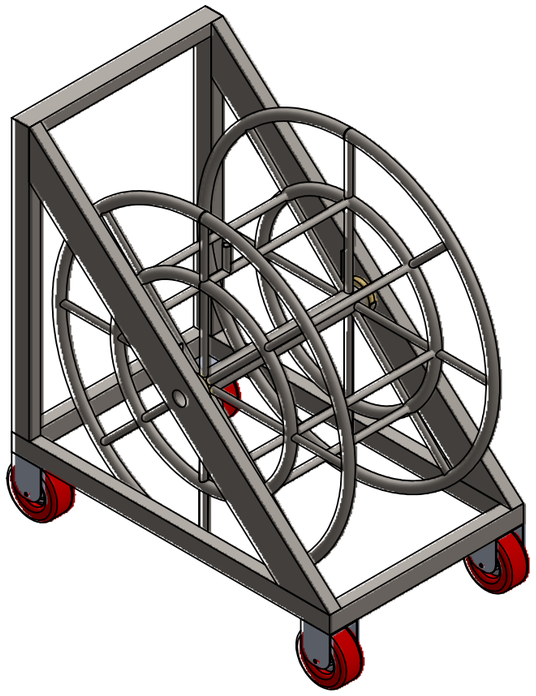

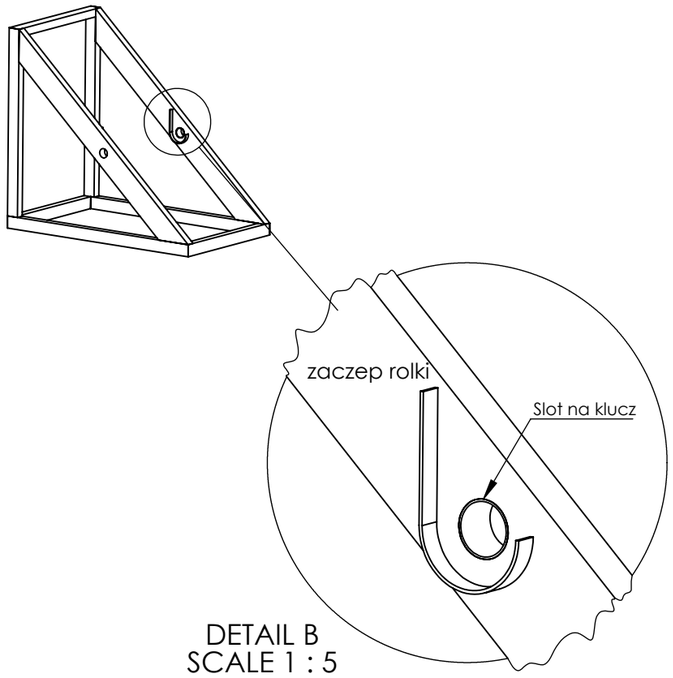

DETAIL B
SCALE 1 : 5