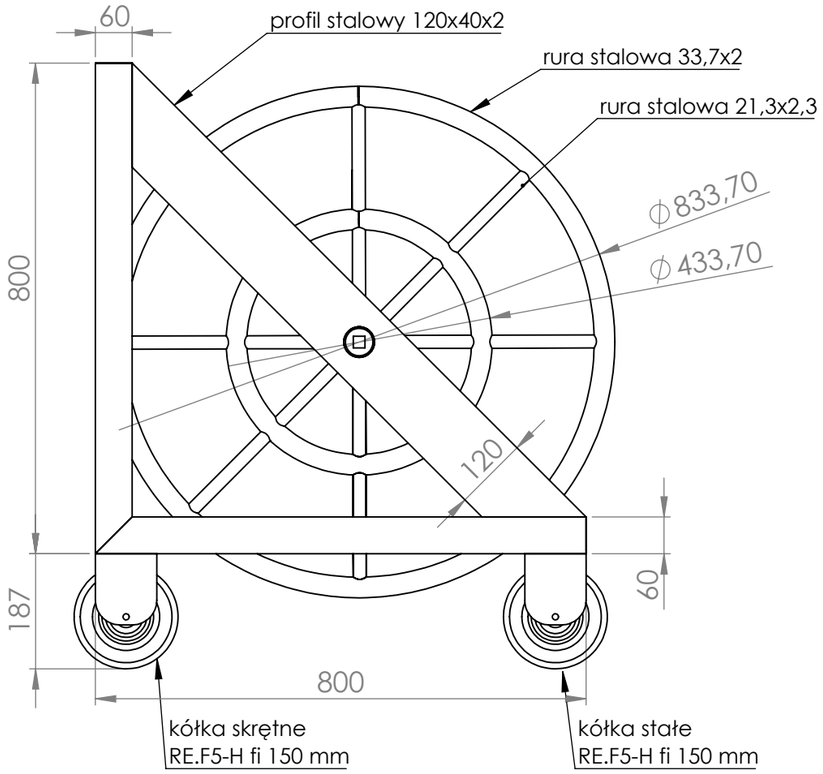

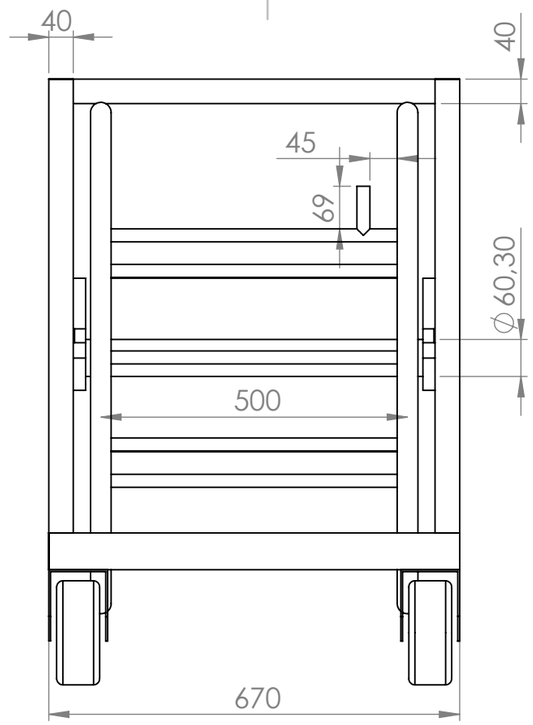

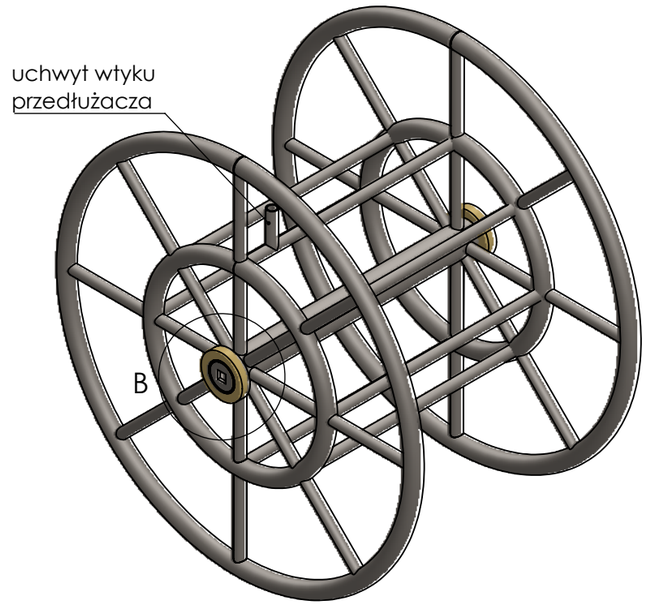

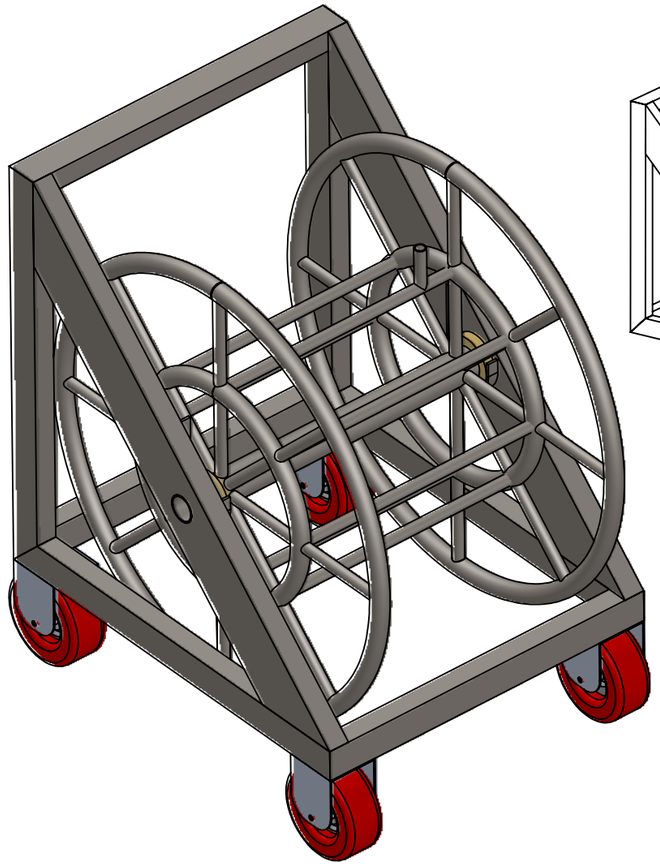

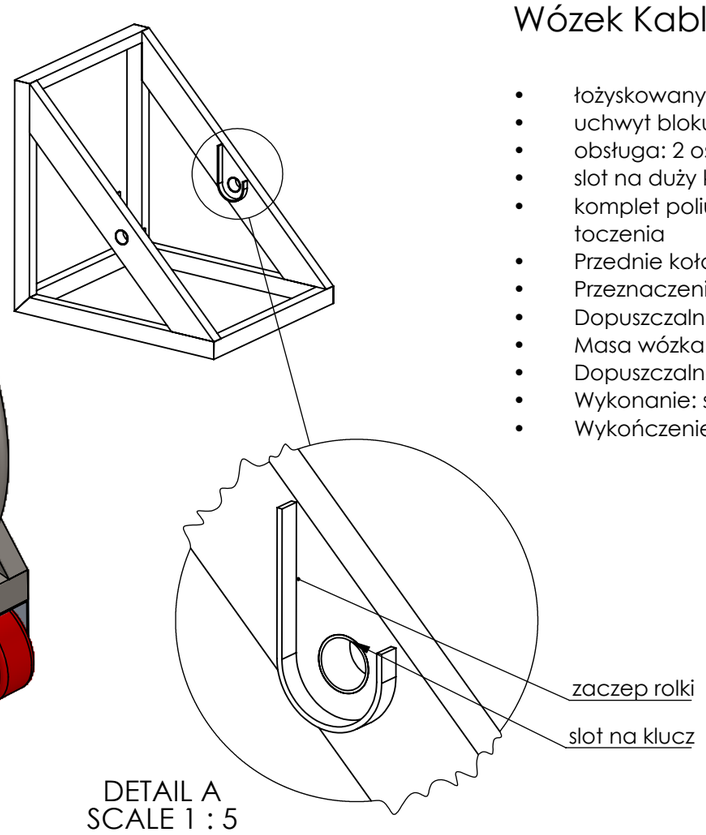

DETAIL A
SCALE 1 : 5

Wózek Kablowy WB-1:

- łożyskowany i wyjmowalny bęben
- uchwyt blokujący wtyk przedłużacza
- obsługa: 2 osoby
- slot na duży klucz 3/4" ułatwiający zwijanie
- komplet poliuretanowych cichych kół o niskim oporze toczenia
- Przednie koła stałe, tylne koła skrętne
- Przeznaczenie: 30 m kabla Power Stage WB-1
- Dopuszczalna masa kabla: 100 kg
- Masa wózka: 64 kg
- Dopuszczalna masa całkowita: 164 kg
- Wykonanie: stal S235 i S355
- Wykończenie: malowanie proszkowe RAL 7035

DETAIL B
SCALE 1 : 5

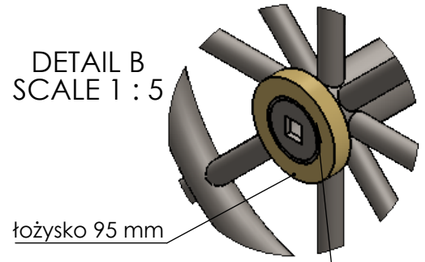

otwór na klucz 3/4 cala
pozwala na komfortowe
obracanie bębnem przez operatora